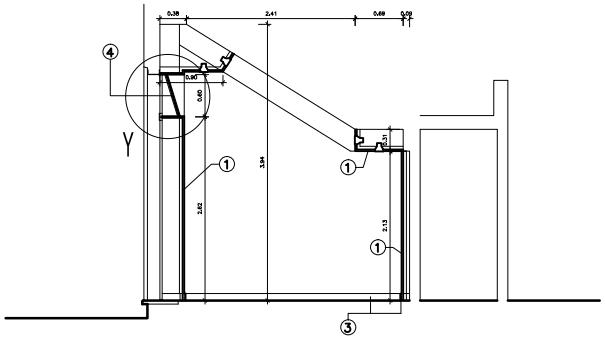

CORTE A-B

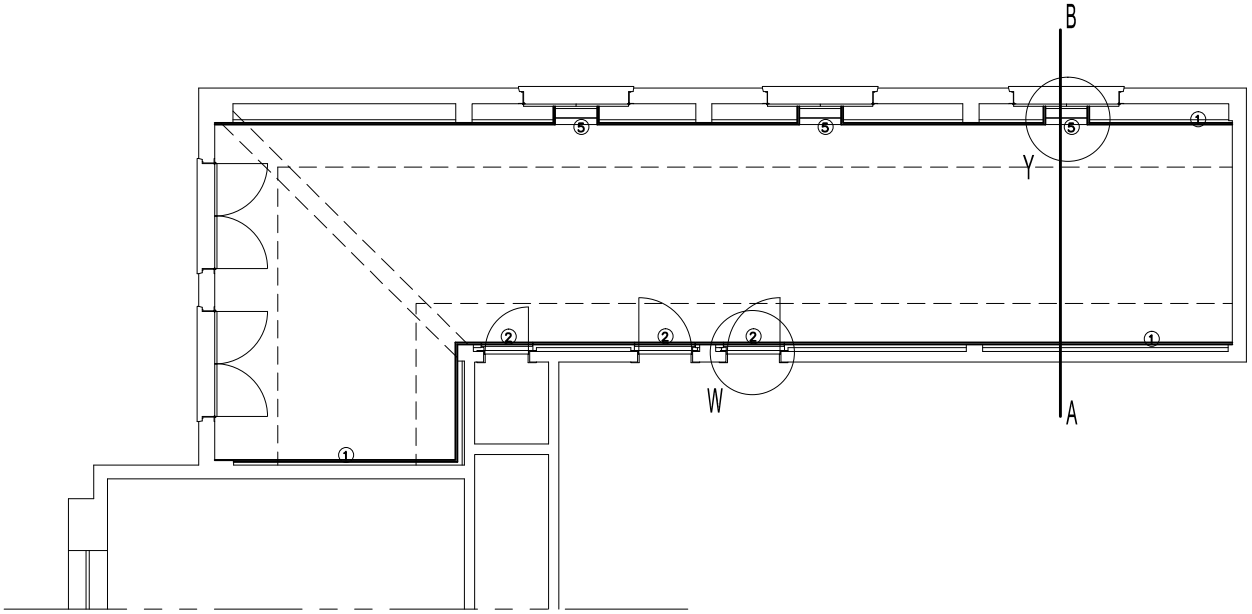

PLANTA

1 –Parede/tecto em pladur assente em estrutura

2 –Porta em pladur conforme pormenor

3 –Roda–pé em vidraço polido c/ 15mm de espessura

4 –Vão para entrada de luz natural com vidro fosco de 6mm

ENTIDADE:	**CÂMARA MUNICIPAL DO ENTRONCAMENTO**		
PROJECTO	**CENTRO CULTURAL**		
ESCALA/S 1:50	*GALERIA MUNICIPAL*		DES. N.º 1
PROJECTOU	**Revestimento de paredes e tecto**	DESENHOU	REF.º
	PLANTA E CORTE		DATA Mar/05